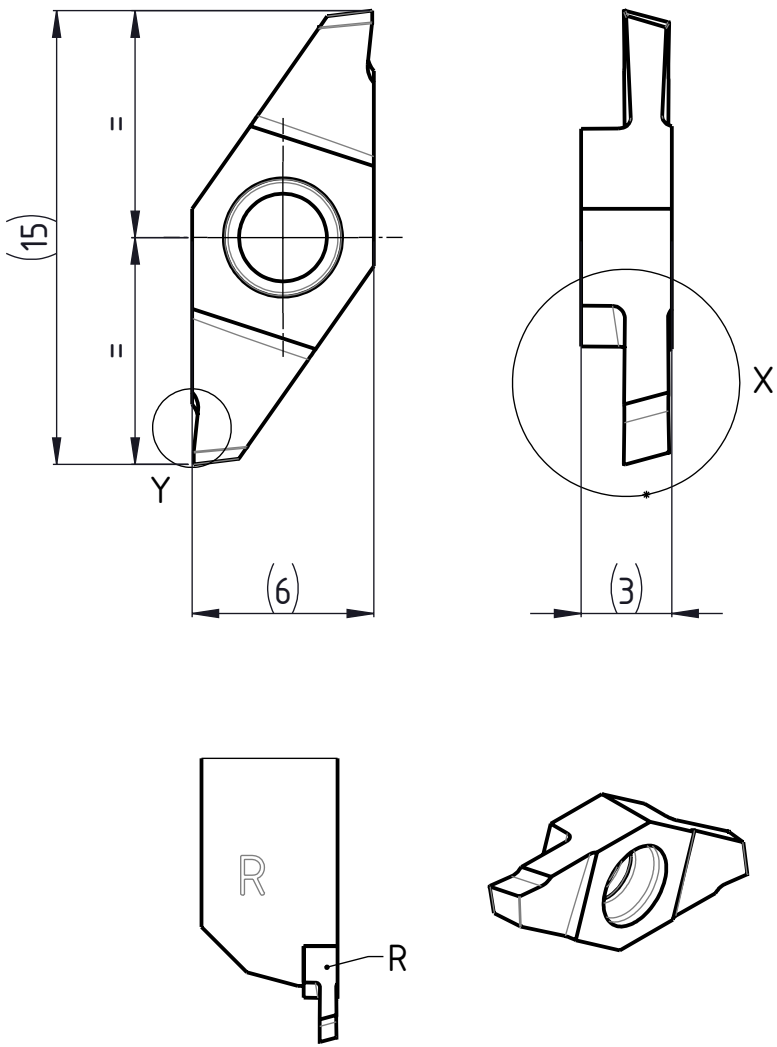

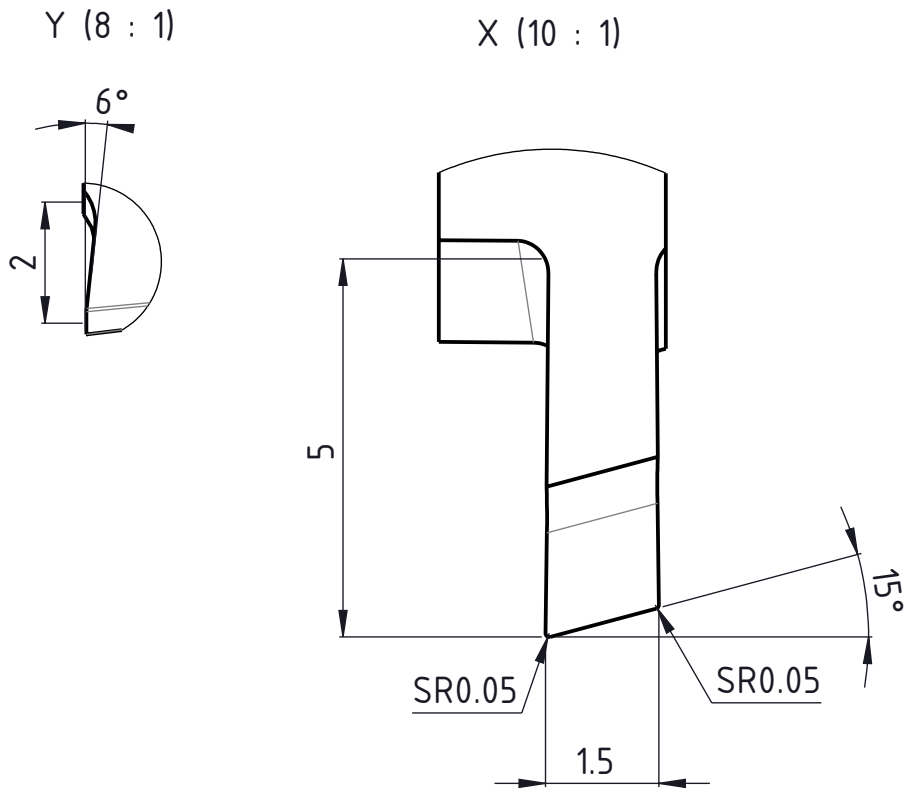

Rechte Ausführung
Execution droite
Right execution

Beschreibung	Artikel Bezeichnung	Zeichnungsnummer		Index
multidec CUT-Wendeplatte	1602-1.5-5 R SPT06	CUT-1602-01-87	UTILIS® Tooling for High Technology	-