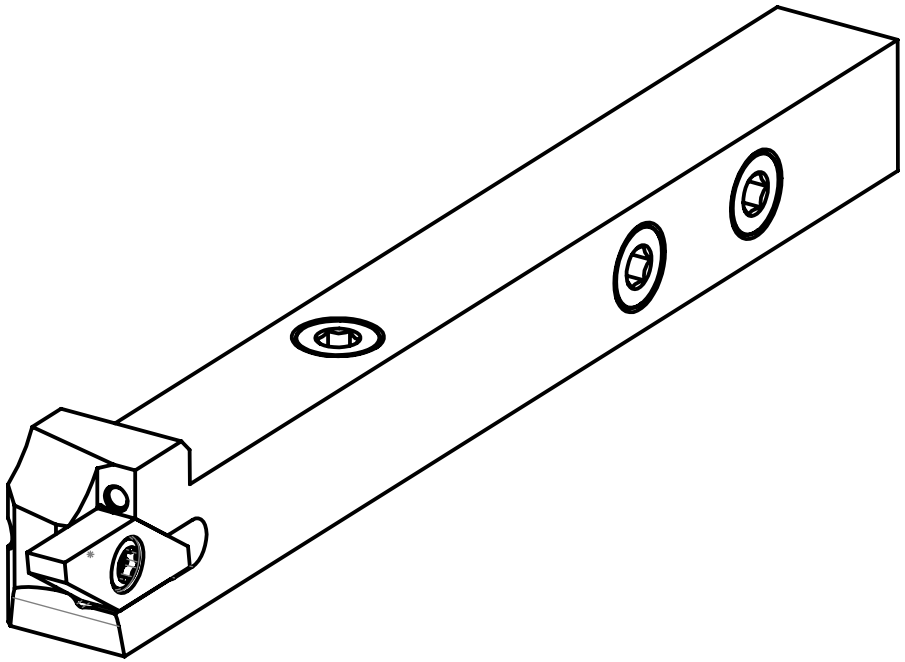

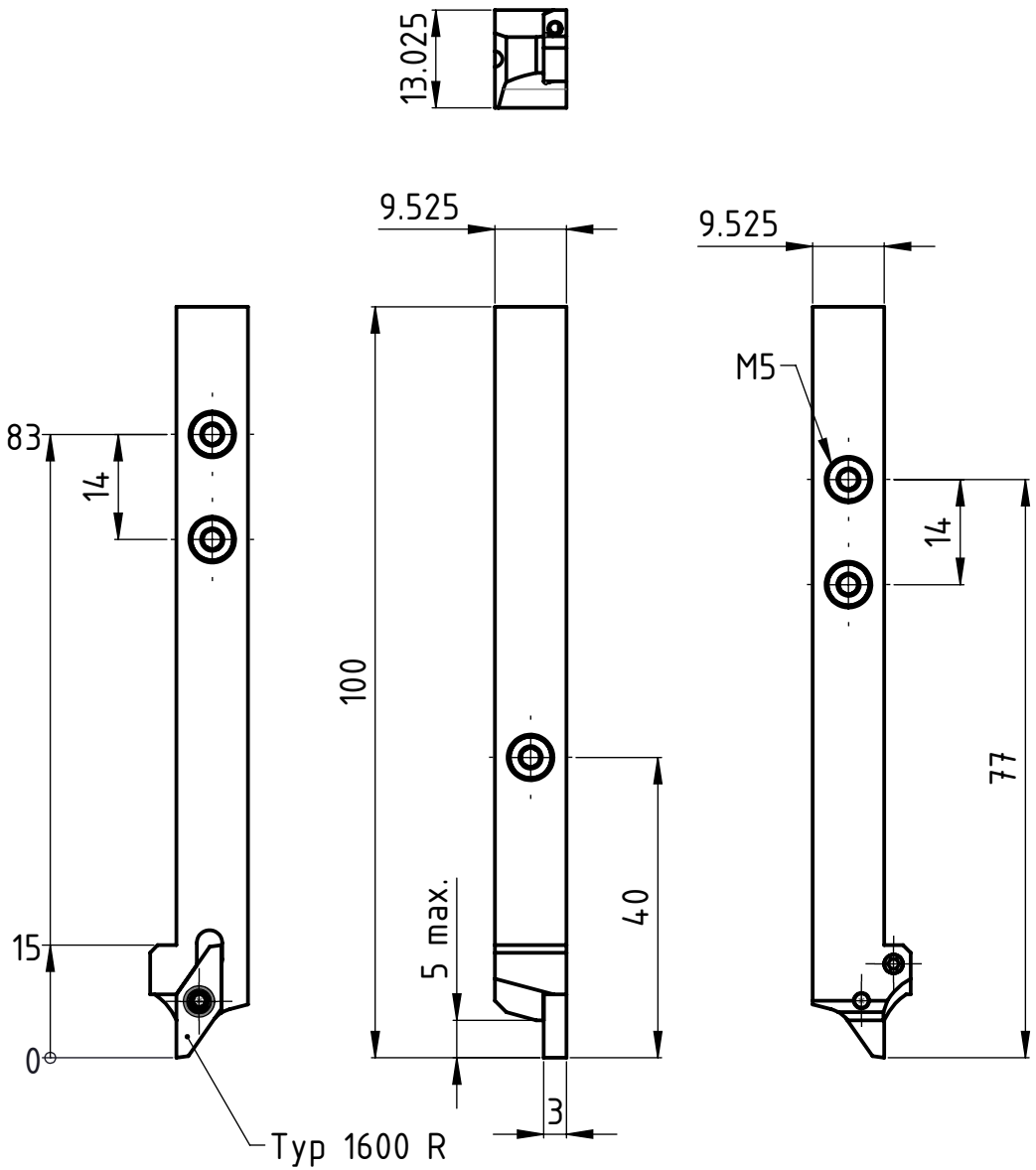

Beschreibung	Artikel Bezeichnung	Zeichnungsnummer		Index
UTILIS Multidec-Cut Halter	1600-3/8"x100 R IC	CUT-199-3-11	UTILIS Tooling for High Technology	G

A4-Kunde V9

ID146094 / PDF-Druckdatum: 03.07.2024 Blatt 1/1