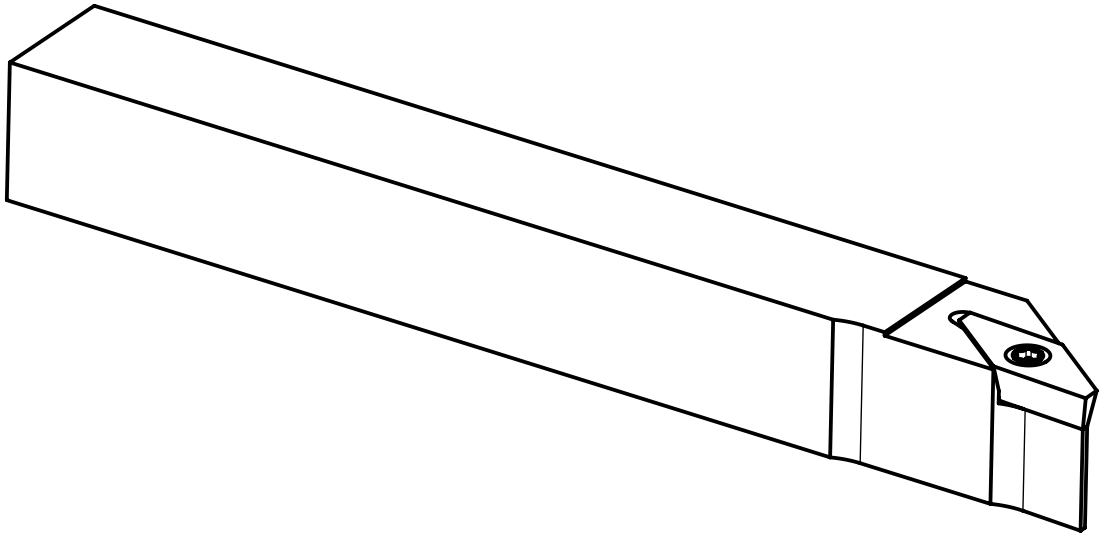

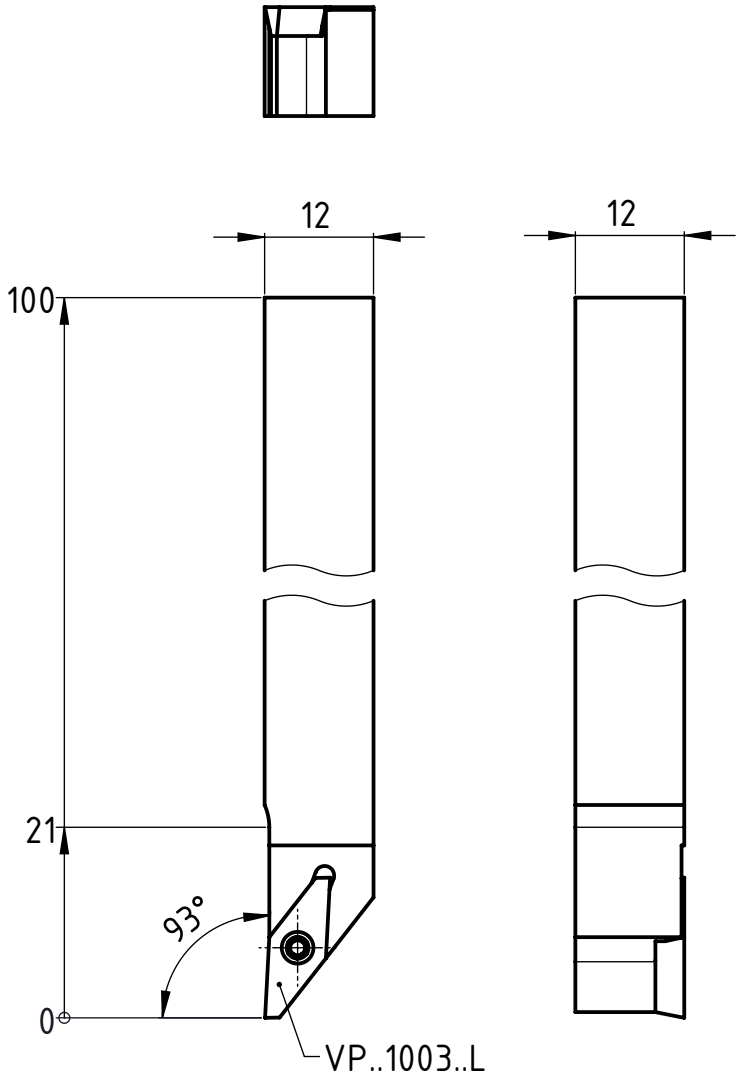

Freigegeben von am T.Weilenmann am 02.11.2018	Beschreibung Multidec-Top Halter	UTILIS® Tooling for High Technology	A4
erstellt von am C.Fabozzi am 08.04.2013	Artikel Bezeichnung SVJPL 1212 H10	Zeichnungsnummer ISO-156-22	Index A

Kunde: Utilis / Kunden Nr. 12026 / Original-Zeichnung <Nicht festgelegt> / Ersetzt Zeichnung A3-1101.3204(-3) / geprüft durch am / PDF-Druckdatum: 02.11.2018 Blatt 1/1

A4-Kunde V7