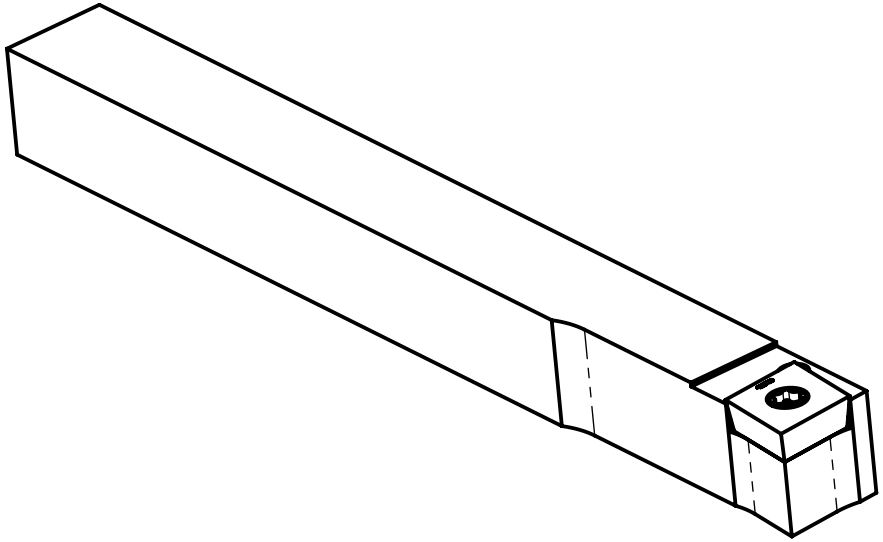

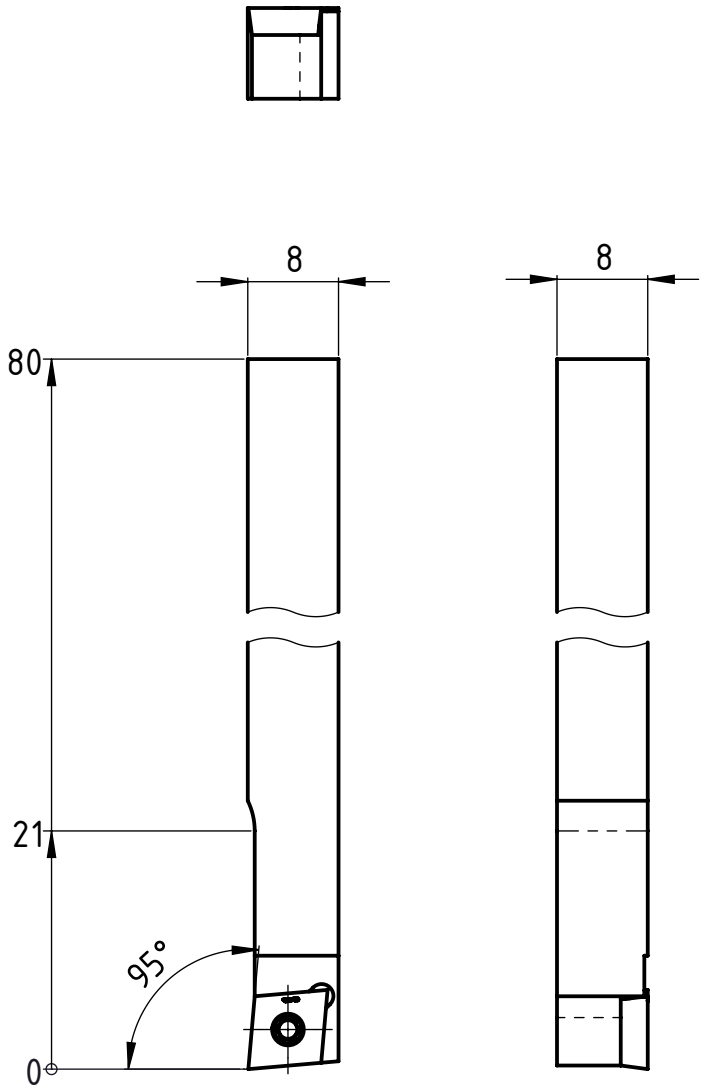

Linke Ausführung
Execution gauche
Left execution

Freigegeben von am	Beschreibung	UTILIS® Tooling for High Technology	A4
T.Weilenmann am 13.11.2018	Multidec-ISO Halter		
erstellt von am	Artikel Bezeichnung	Zeichnungsnummer	Index
P. Jozic am 11.08.2014	SCLCL 0808 F06 U	ISO-160-09	A

Kunde: Utilis / Kunden Nr. 12026 / Original-Zeichnung x / Ersetzt Zeichnung / geprüft durch am / PDF-Druckdatum: 13.11.2018 Blatt 1/1

A4-Kunde V7