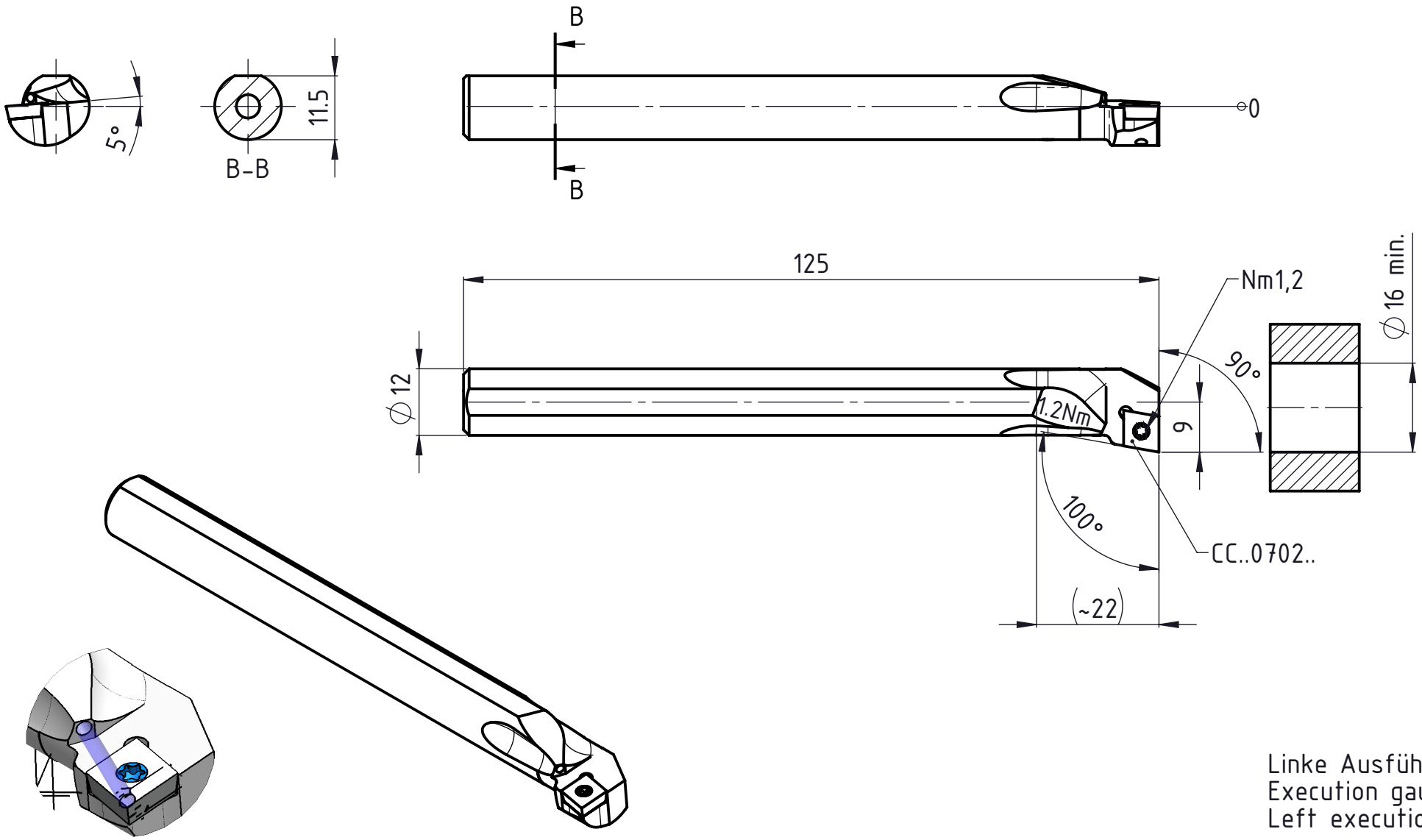

Linke Ausführung
Execution gauche
Left execution

Beschreibung	Artikel Bezeichnung	Zeichnungsnummer		Index
multidec ISO Bohrstange	A12K SCFCL 06	ISO-365-1-3-2	UTILIS® Tooling for High Technology	-

A4-Kunde V8

ID045212 / PDF-Druckdatum: 12.10.2022 Blatt 1/1