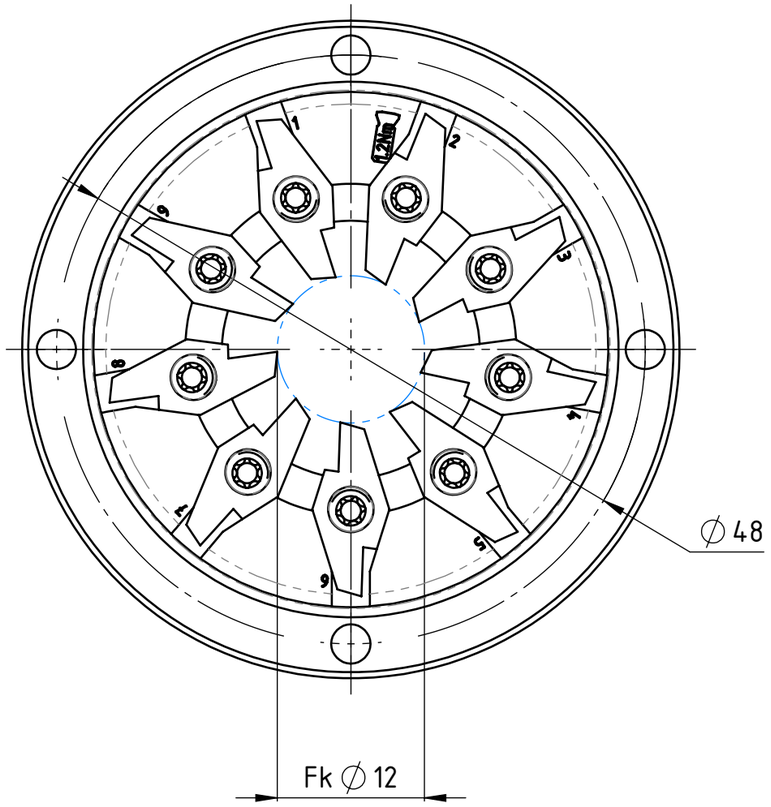

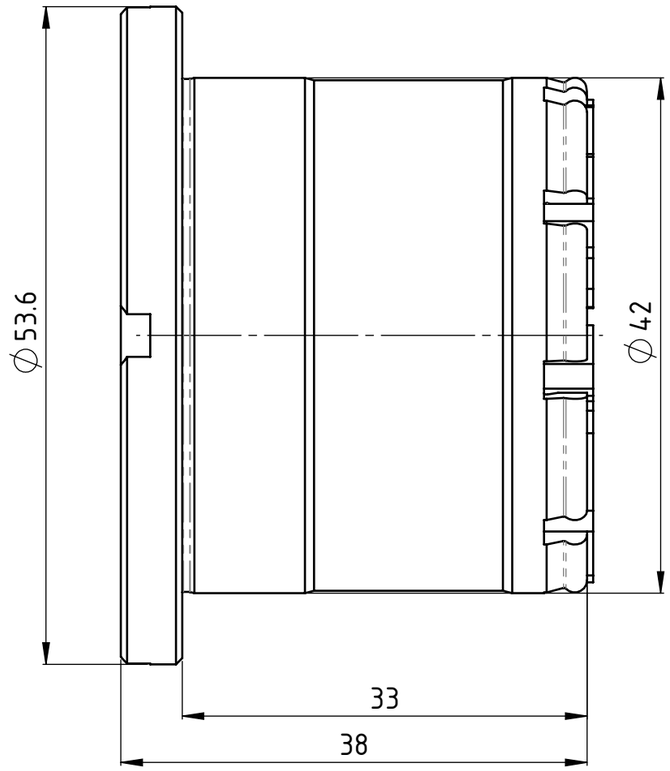

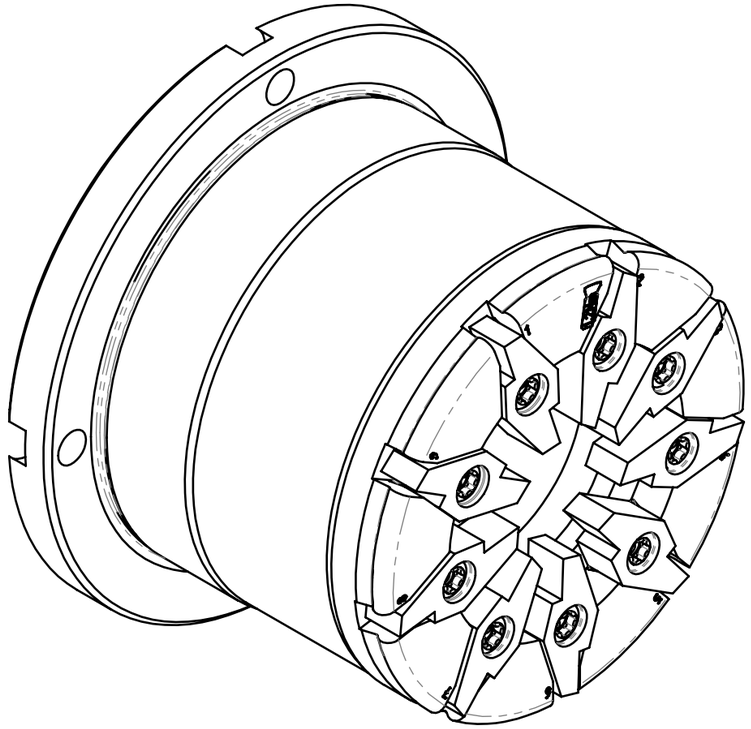

Freigegeben von am	Beschreibung	UTILIS® Tooling for High Technology	A3
O.Bojic am 25.03.2019	multidec® Gewindewirbler	Zeichnungsnummer	Index
erstellt von am	Artikel Bezeichnung		
O. Bojić am 15.07.2013	MWT12 164 4253 335 09	MWT-12-03	A

Kunde: Utilis / Kunden Nr. 12026 / Original-Zeichnung A3-1101.5471 / Ersetzt Zeichnung A3-1101.5470 / geprüft durch O. Bojić am 15.07.2013 / PDF-Druckdatum: 25.03.2019 Blatt 1/2

A3-Kunde-V7

Freigegeben von am O.Bojic am 25.03.2019	Beschreibung multidec® Gewindewirbler	UTILIS® Tooling for High Technology	A3
erstellt von am O. Bojić am 15.07.2013	Artikel Bezeichnung MWT12 164 4253 335 09	Zeichnungsnummer MWT-12-03	Index A

Kunde: Utilis / Kunden Nr. 12026 / Original-Zeichnung A3-1101.5471 / Ersetzt Zeichnung A3-1101.5470 / geprüft durch O. Bojić am 15.07.2013 / PDF-Druckdatum: 25.03.2019 Blatt 2/2

A3-Kunde-V7