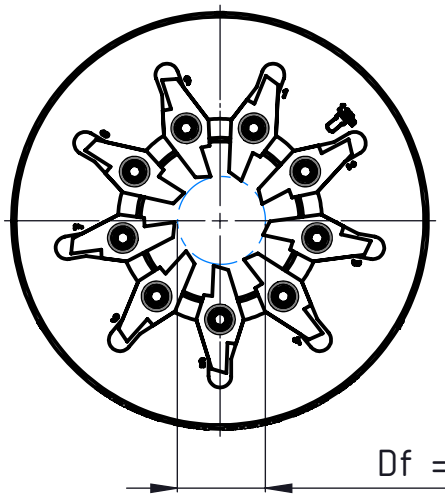

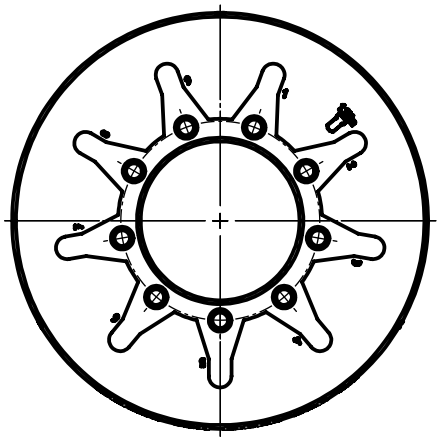

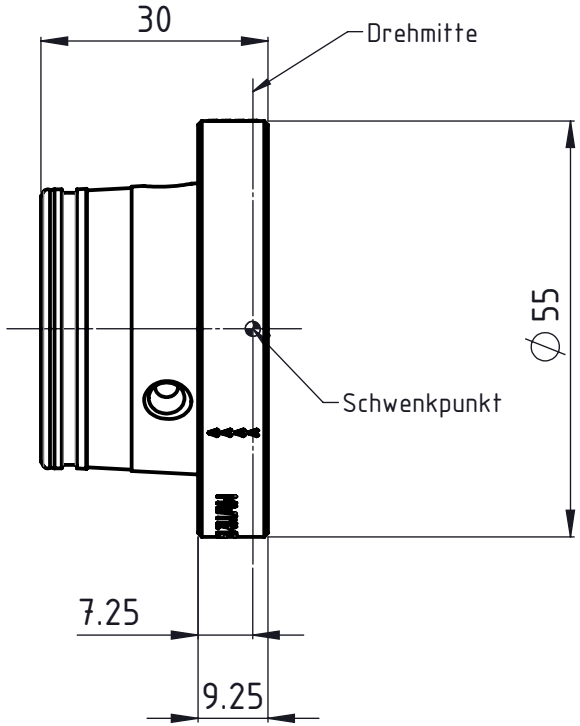

Df = ∅12

Flugkreis Schneide

diamètre inscrit des couteaux

flight circle

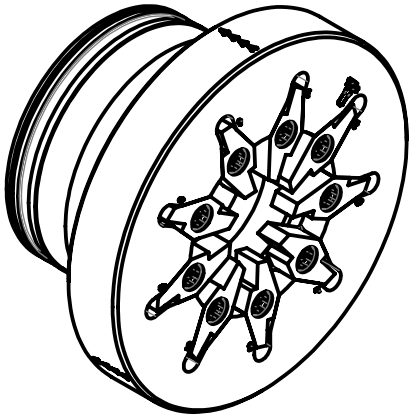

UTILIS® Tooling for High Technology	Freigegeben von am O.Bojic am 25.03.2019	Beschreibung multidec® Gewindewirbler	Artikel Nr.	Zeichnungsnummer	
	erstellt von am O. Bojić am 15.08.2014	Artikel Bezeichnung MWT12 164 WF55 093 09	149216	MWT-22-03	Index B

Kunde: Utilis / Kunden Nr. 12026 / Original-Zeichnung - / Ersetzt Zeichnung - geprüft durch am / Druckdatum: 25.03.2019 Blatt 1/1

A4-Kunde-V5