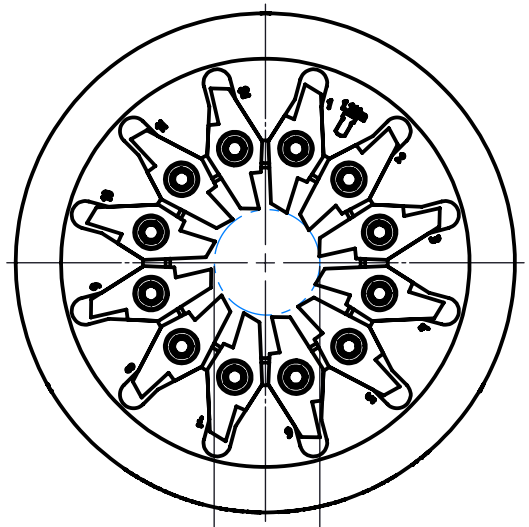

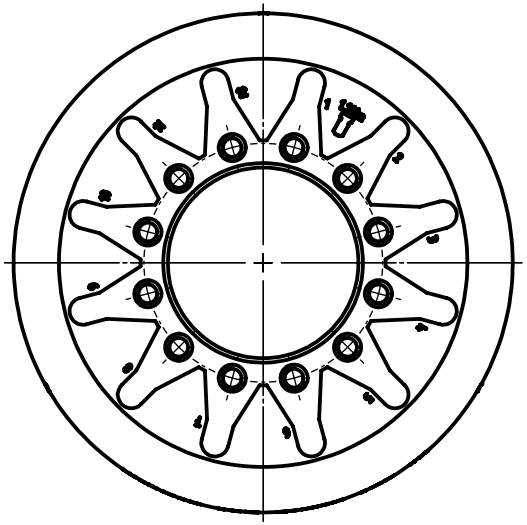

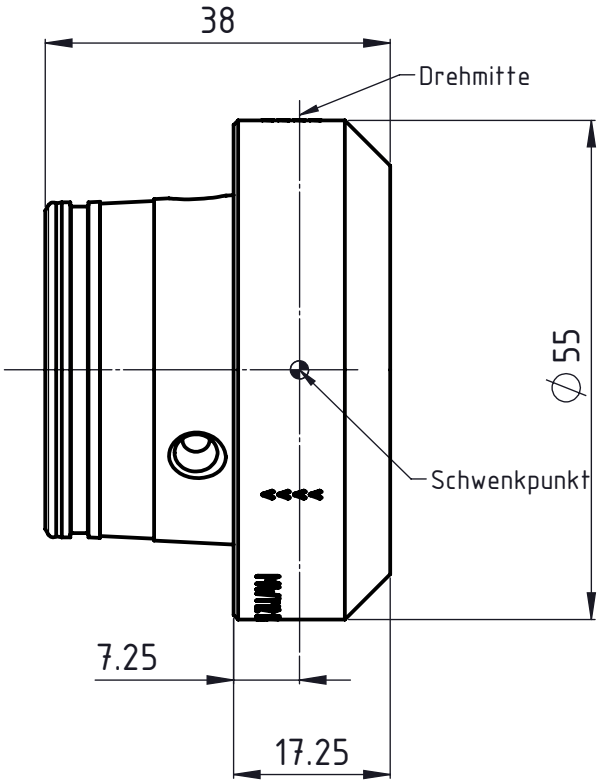

Df = ∅ 12

Flugkreis Schneide

diamètre inscrit des couteaux

flight circle

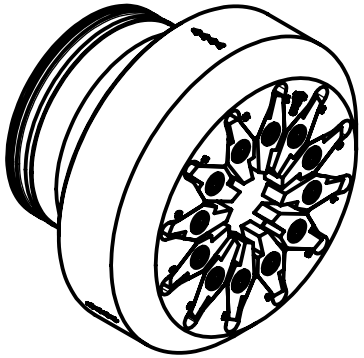

UTILIS® Tooling for High Technology	Freigegeben von am O. Bojić am 27.11.2014	Beschreibung multidec® Gewindewirbler	Zeichnungsnummer	
	erstellt von am O. Bojić am 27.11.2014	Artikel Bezeichnung MWT12 164 WF55 173 12	MWT-22-16	Index A

Kunde: Utilis / Kunden Nr. 12026 / Original-Zeichnung - / Ersetzt Zeichnung - geprüft durch am / Druckdatum: 04.09.2017 Blatt 1/1

A4-Kunde-V6