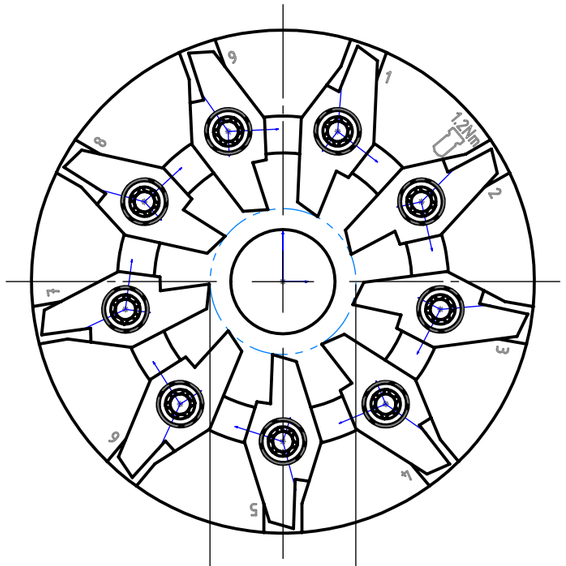

Df = ∅12

Flugkreis Schneide

Diamètre inscrit des couteaux

Flight circle

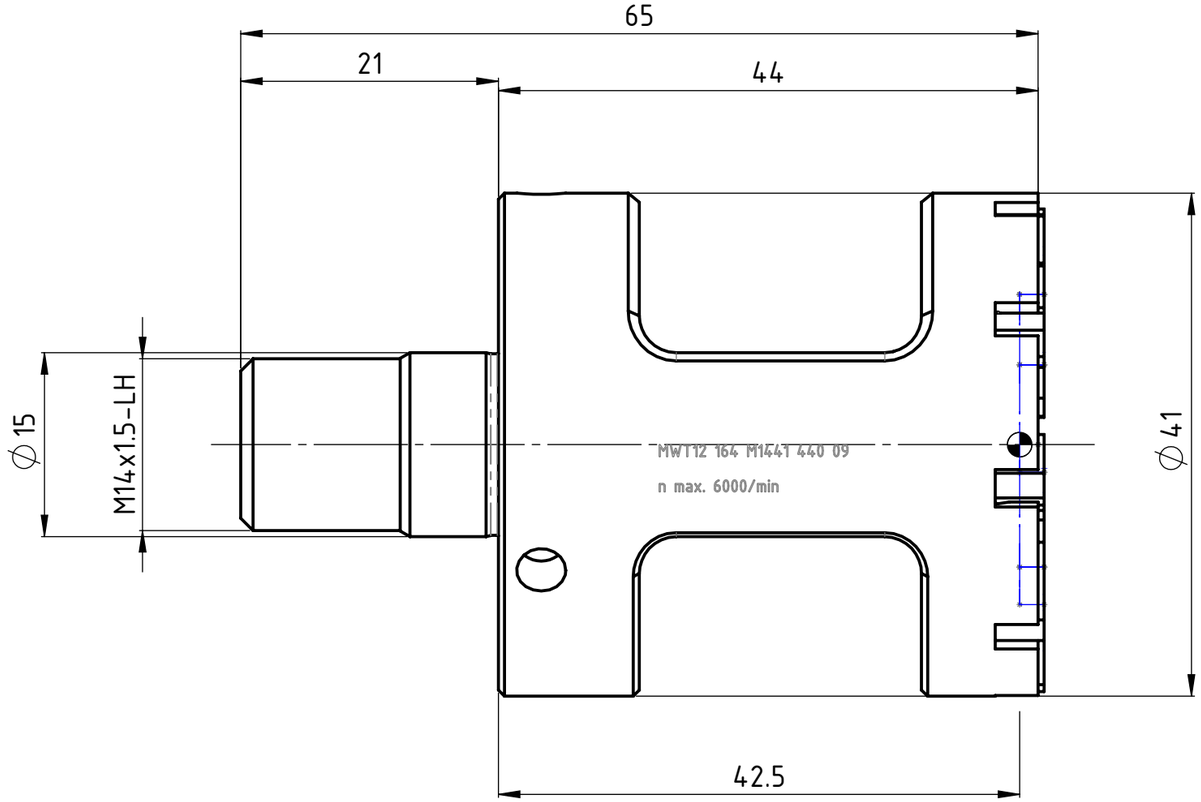

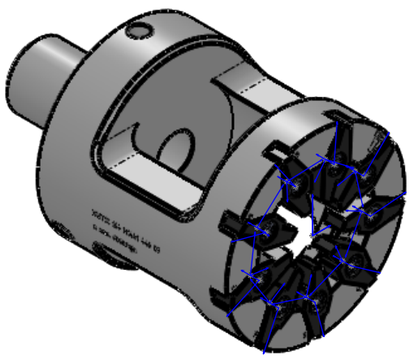

Beschreibung multidec® Gewindewirbler			
erstellt von am O. Bojic am 26.11.2015	Freigegeben von am O.Bojic am 25.03.2019	Artikel Nr. 149750	Format A3
UTILIS® Tooling for High Technology	Artikel Bezeichnung MWT12 164 M1441 440 09	Zeichnungsnummer MWT-29-03	Index A

A3-Kunde-V3 | Kunde: Utilis / Kunden Nr. 12026 / Original-Zeichnung / Ersetzt Zeichnung | Druckdatum: 25.03.2019 Blatt 1/1