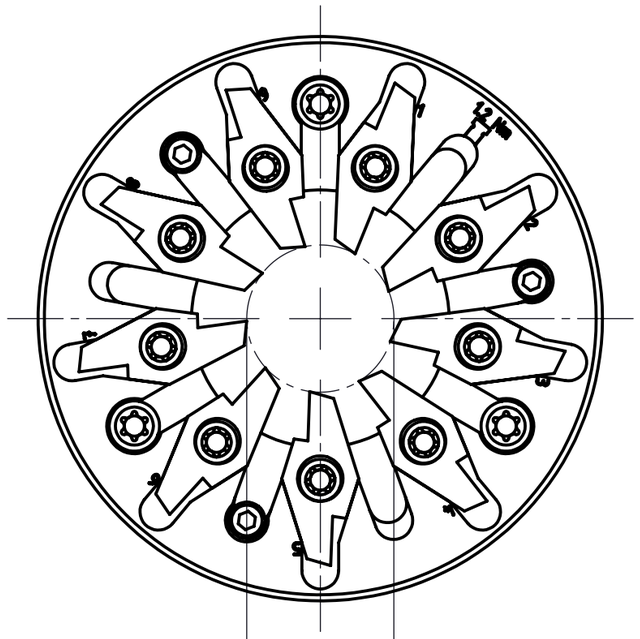

Df= ∅ 12

Flugkreis Schneide

Diamètre inscrit des couteaux

Flight circel

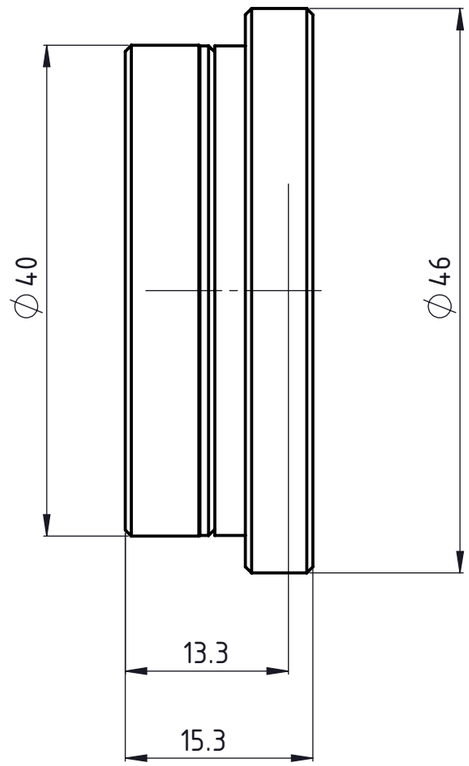

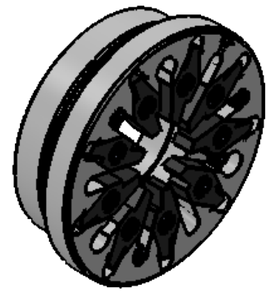

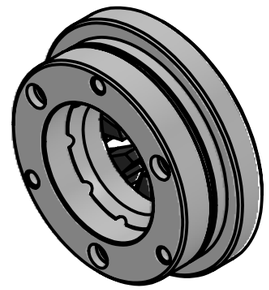

UTILIS® Tooling for High Technology	erstellt von am	Beschreibung	Artikel Bezeichnung	Artikel Nr.	Zeichnungsnummer	Index
	O. Bojic am 20.12.2016	Multidec® Gewindewirbler	MWT12 164 4045 153 09	119437	MWT-38-19	-

A3-Kunde-V4 | Kunde: / Kunden Nr. / Original-Zeichnung / Ersetzt Zeichnung A3-1101.5689

Druckdatum: 23.12.2016 Blatt 1/1