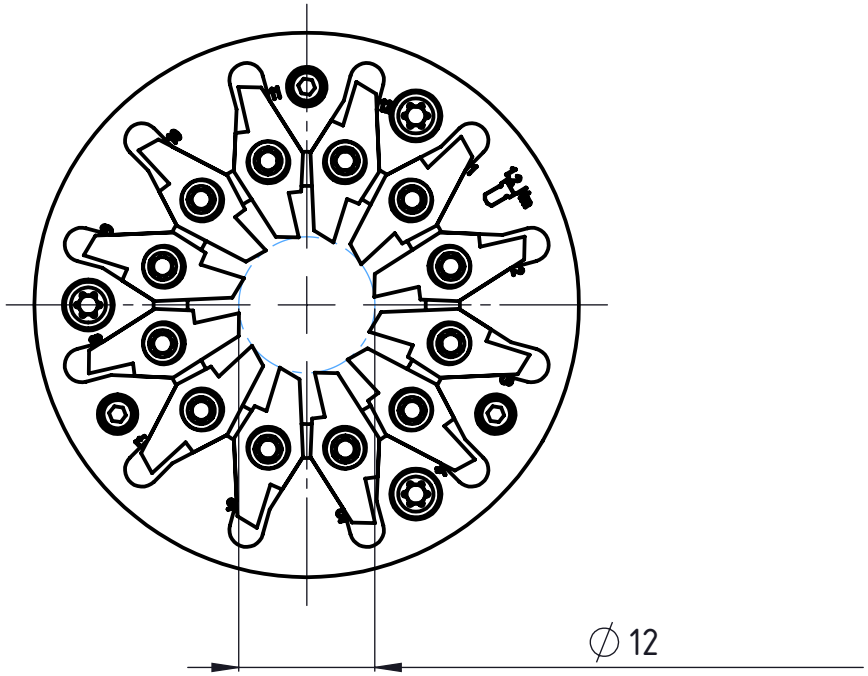

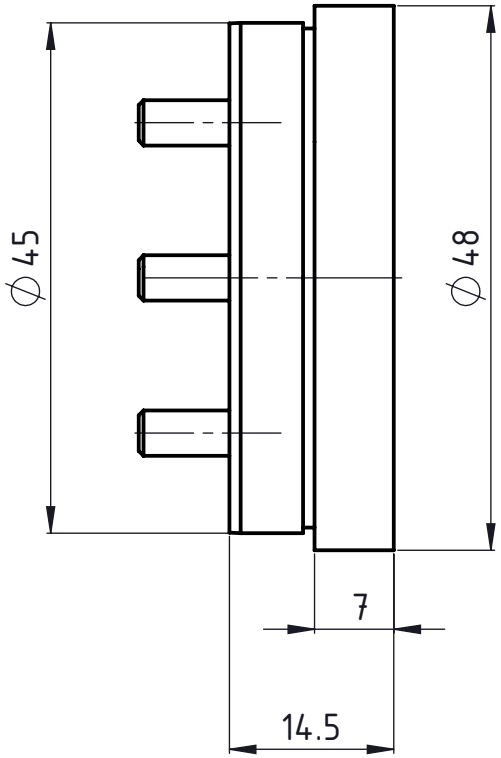

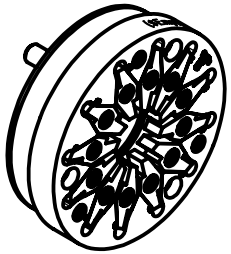

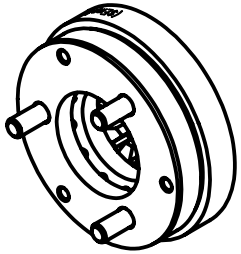

UTILIS® Tooling for High Technology	Freigegeben von am O. Bojic am 23.01.2017	Beschreibung Multidec® Gewindewirbler	Artikel Nr.	Zeichnungsnummer	
	erstellt von am O. Bojic am 23.01.2017	Artikel Bezeichnung MWT12 164 4548 145 12	119288	MWT-39-08	Index -

Kunde: Utilis / Kunden Nr. 12026 / Original-Zeichnung A3-1101.5503 / Ersetzt Zeichnung - geprüft durch am / Druckdatum: 01.06.2017 Blatt 1/1

A4-Kunde-V5