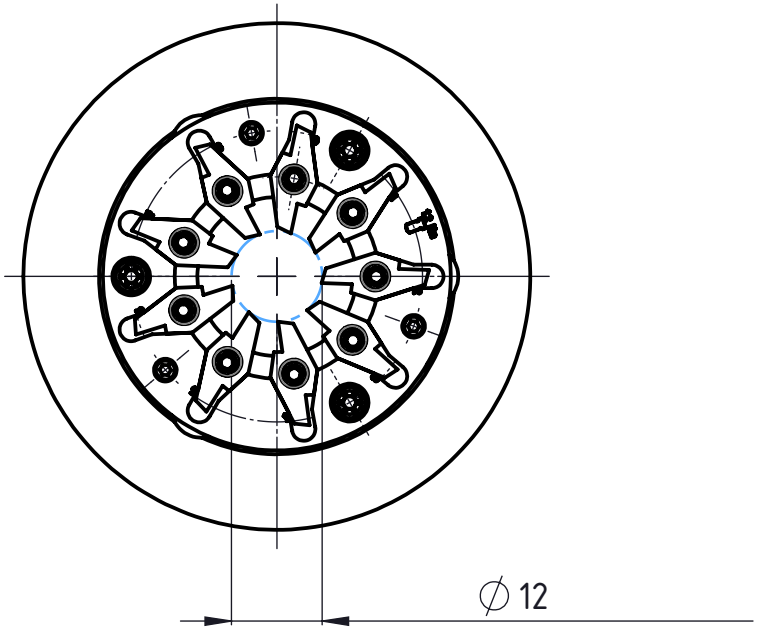

Flugkreis Schneide
Diamètre inscrit des couteaux
Flight circle

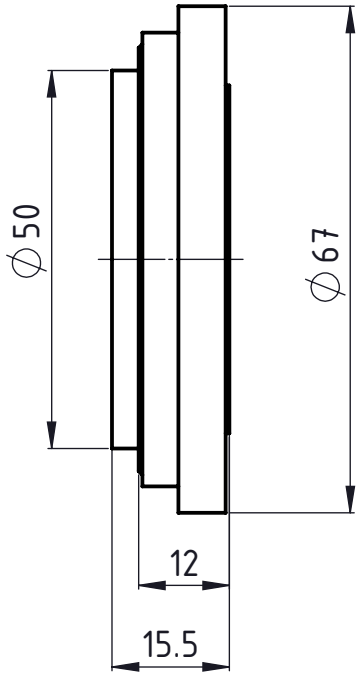

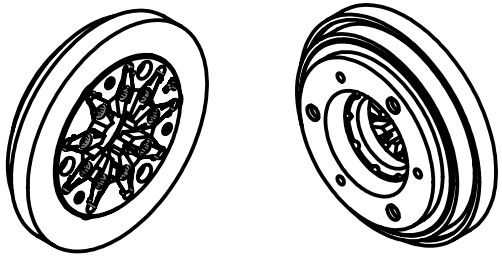

UTILIS® Tooling for High Technology	Freigegeben von am O.Bojic am 25.03.2019	Beschreibung Multidec® Gewindewirbler	Artikel Nr.	Zeichnungsnummer	
	erstellt von am O. Bojić am 24.04.2017	Artikel Bezeichnung MWT12 164 5067 120 09	139494	MWT-44-10	Index A

Kunde: UTILIS / Kunden Nr. 12026 / Original-Zeichnung A3-1101.5138 / Ersetzt Zeichnung - geprüft durch O. Bojić am 24.04.2017 / Druckdatum: 25.03.2019 Blatt 1/1

A4-Kunde-V5