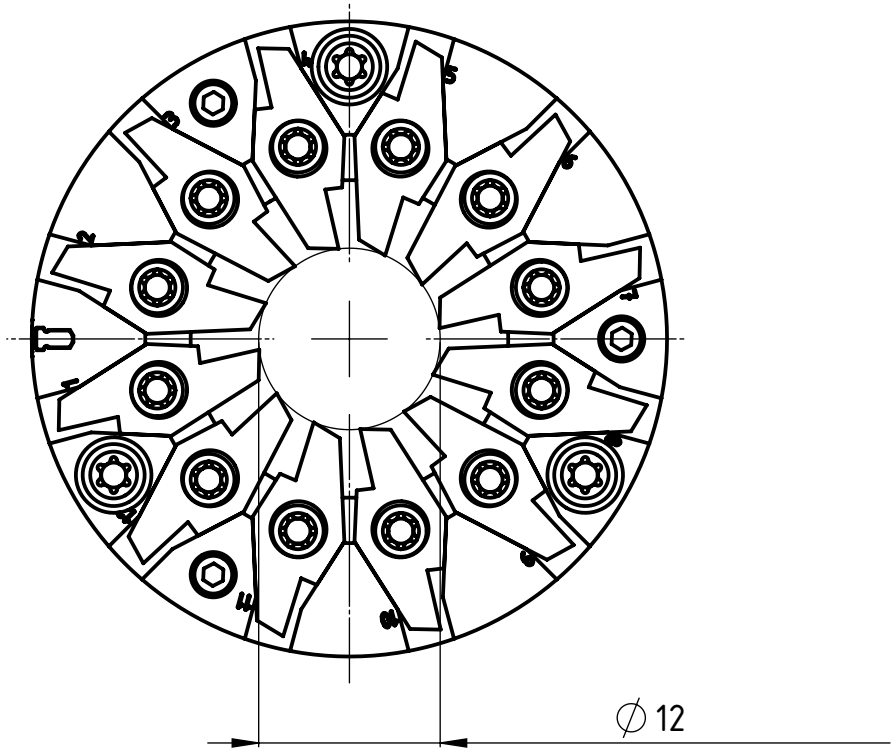

Flugkreis Schneide
Diamètre inscrit des couteaux
Flight circle

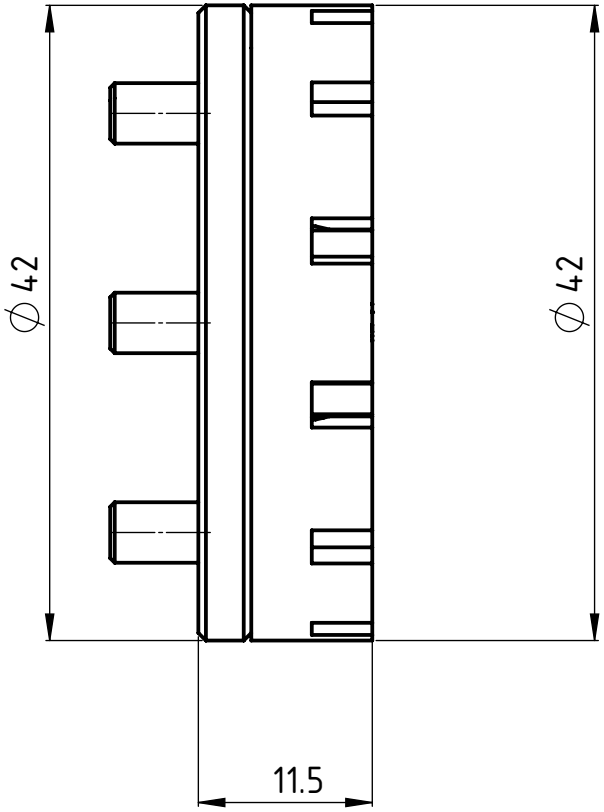

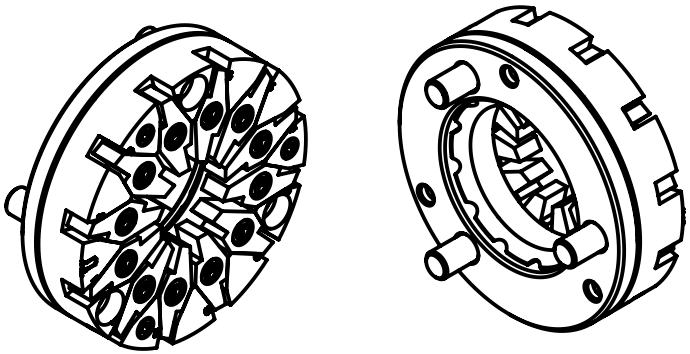

UTILIS® Tooling for High Technology	Freigegeben von am O. Bojić am 06.10.2017	Beschreibung multidec® Gewindewirbler	Zeichnungsnummer	Index
	erstellt von am O. Bojić am 06.10.2017	Artikel Bezeichnung MWT12 164 4242 115 12	MWT-47-02	-

A4-Kunde-V6

Kunde: Utilis / Kunden Nr. 12026 / Original-Zeichnung - / Ersetzt Zeichnung - geprüft durch O. Bojić am 06.10.2017 / Druckdatum: 06.10.2017 Blatt 1/1