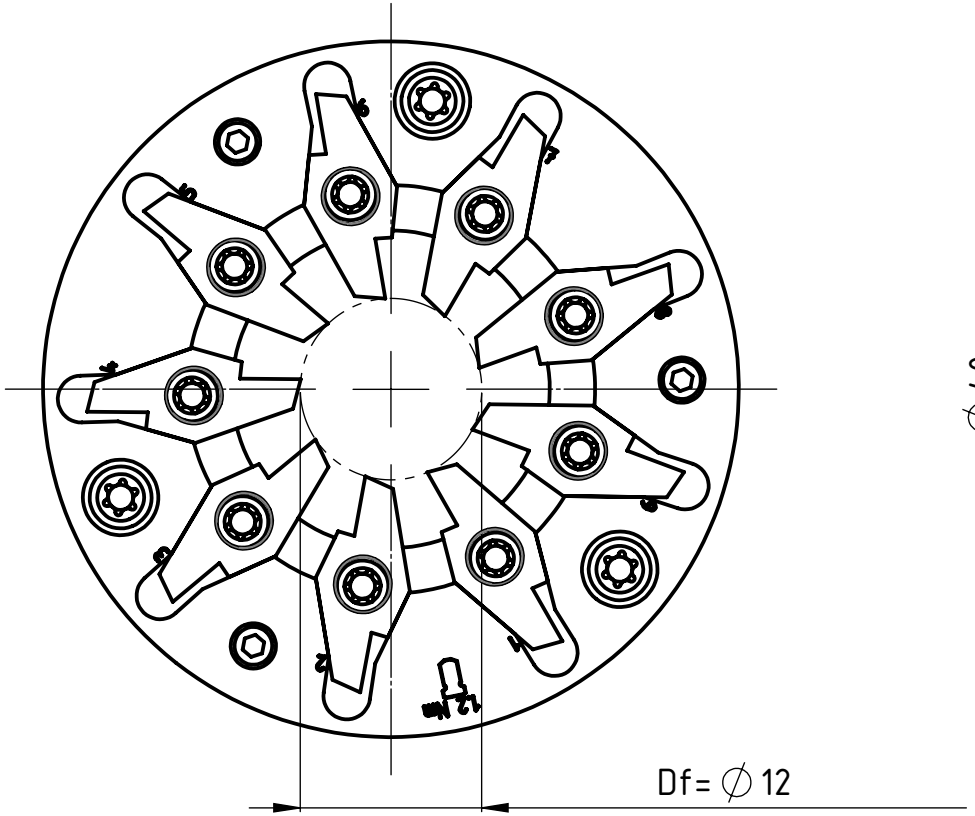

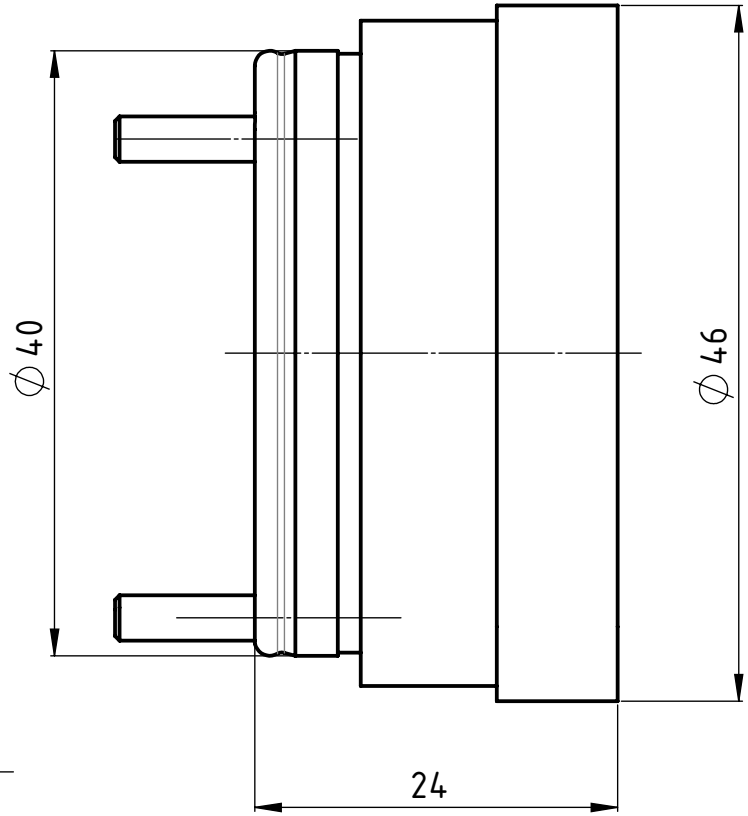

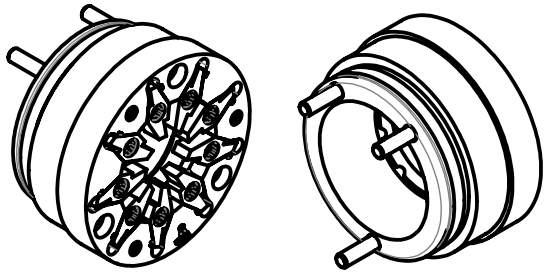

UTILIS® Tooling for High Technology	Freigegeben von am O.Bojic am 25.03.2019	Beschreibung multidec®Gewindewirbler	Zeichnungsnummer	
	erstellt von am E. Rahimi am 08.12.2017	Artikel Bezeichnung MWT12 164 4046 240 09	MWT-50-07	Index A

Kunde: Utilis / Kunden Nr. 12026 / Original-Zeichnung A3-1101.5013 / Ersetzt Zeichnung - geprüft durch O. Bojic am 08.12.2017 / Druckdatum: 25.03.2019 Blatt 1/1

A4-Kunde-V6