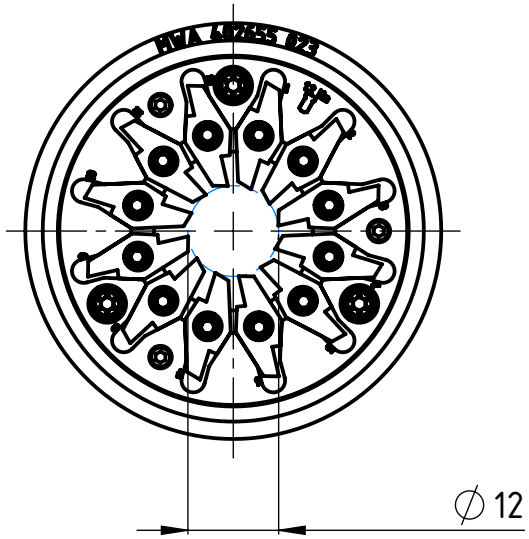

Flugkreis Schneide

Diamètre inscrit des couteaux

Flight circle

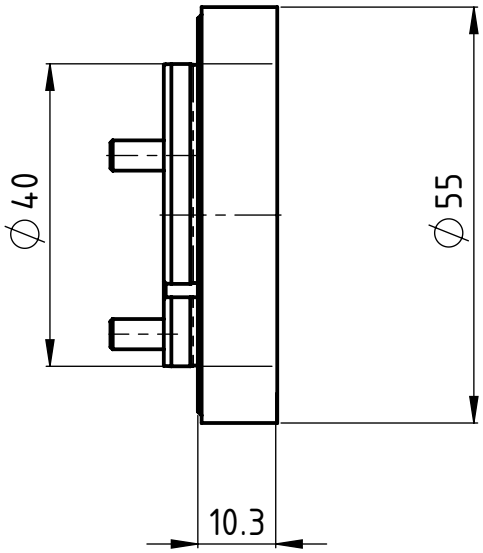

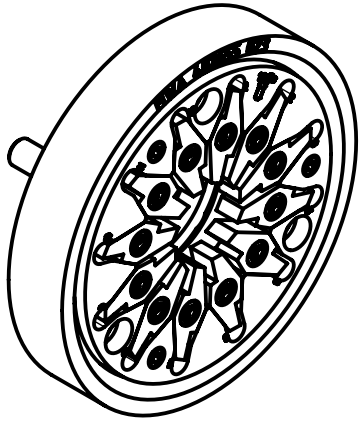

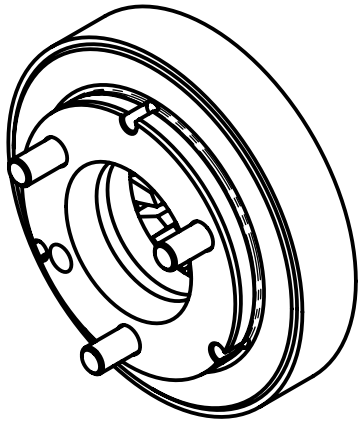

Freigegeben von am	Beschreibung	UTILIS® Tooling for High Technology	A4
O.Bojic am 11.09.2018	multidec®-WHIRLING Wirbelkopf		
erstellt von am	Artikel Bezeichnung	Zeichnungsnummer	Index
O. Bojic am 06.09.2018	MWT12 164 4055 103 12	MWT-58-13	-

A4-Kunde V7

Kunde: Utilis / Kunden Nr. 12026 / Original-Zeichnung A3-1101.5489 / Ersetzt Zeichnung A3-1101.5489 / geprüft durch O. Bojic am 06.09.2018 / PDF-Druckdatum: 11.09.2018 Blatt 1/1