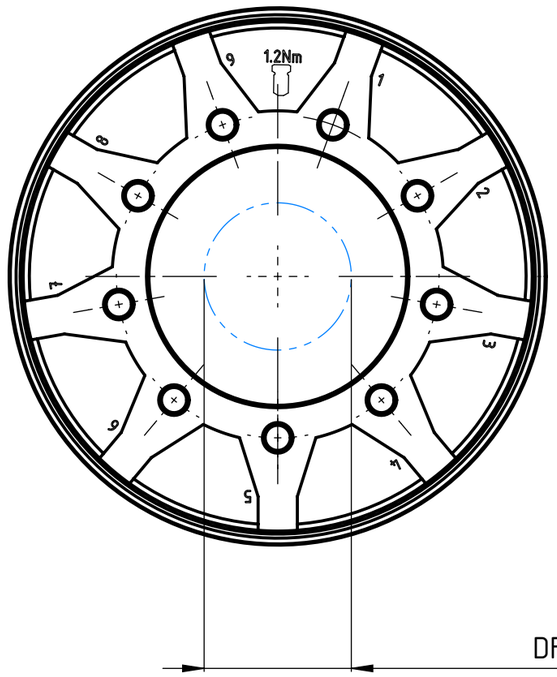

DF = ∅12

Flugkreis Schneide

Diamètre inscrit des couteaux

Flight circle

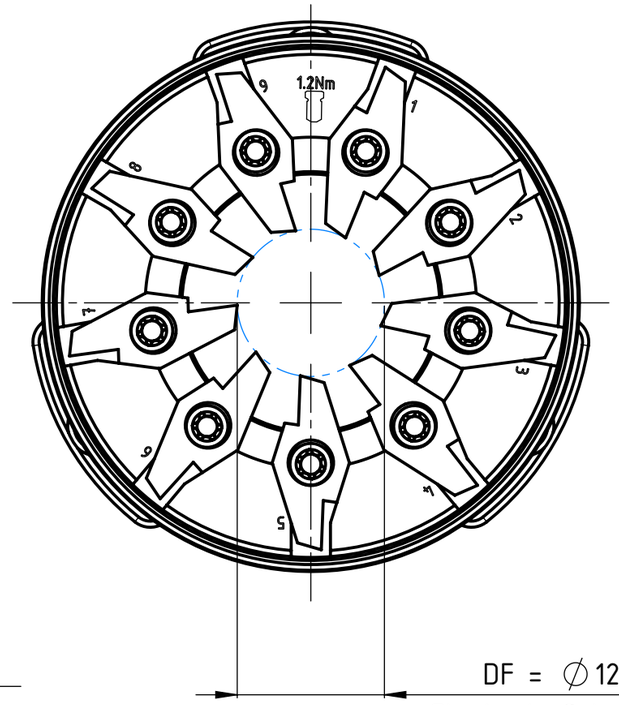

DF = ∅12

Flugkreis Schneide

Diamètre inscrit des couteaux

Flight circle

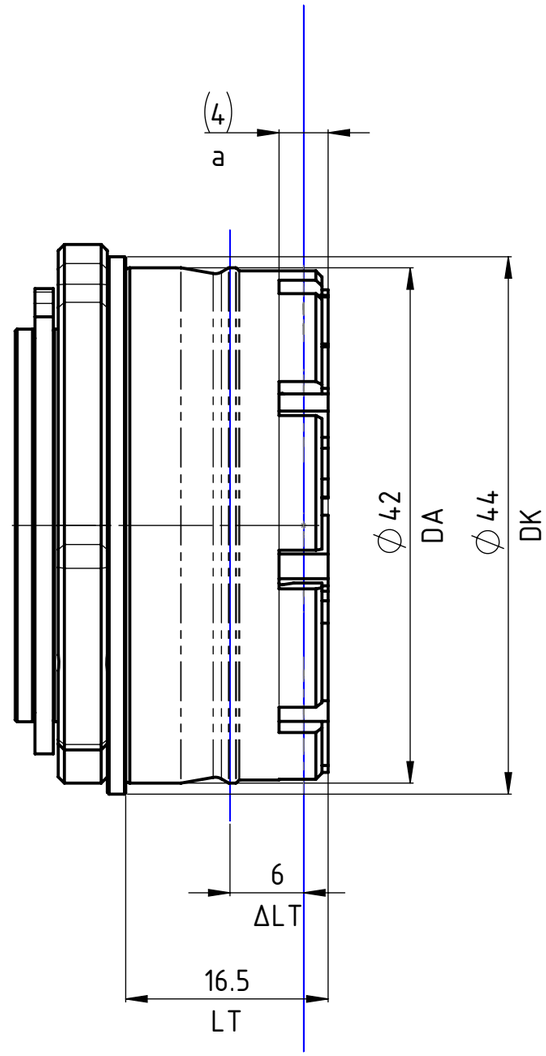

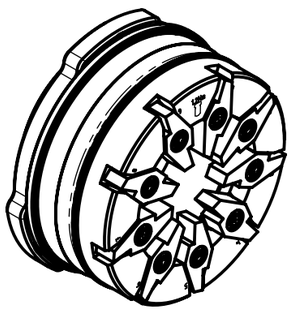

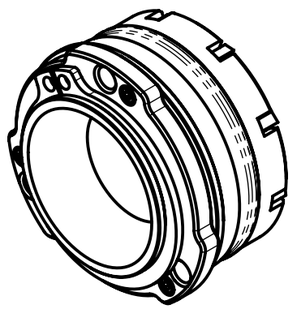

Freigegeben von am	Beschreibung	UTILIS® Tooling for High Technology	A3
O.Bojic am 29.01.2020	multidec®-WHIRLING Kopf		
erstellt von am	Artikel Bezeichnung	Zeichnungsnummer	Index
O. Bojic am 31.10.2019	MWT12 164 4244 165 09	MWT-69-12-05	-

A3-Kunde-V7

Kunde: UTILIS AG / Kunden Nr. 12026 / Original-Zeichnung A3-1101.5730 / Ersetzt Zeichnung A3-1101.5730 / geprüft durch O. Bojic am 31.10.2019 / PDF-Druckdatum: 31.01.2020 Blatt 1/1